Інструкція зі встановлення гальмівних колодок

Гальмівні колодки VANFREN · Комерційний транспорт

1. Попередження

1.1
Коли товщина фрикційного матеріалу гальмівних колодок становить менше 2 мм, їх необхідно замінити новими.

1.2
Якщо автомобіль не оснащений датчиком зносу гальмівних колодок, перевіряйте їхню товщину кожні 10 000 км.

1.3
При заміні гальмівних дисків замінюйте їх одночасно повним комплектом.

1.4
З метою забезпечення безпеки демонтаж і встановлення гальмівних колодок повинні виконуватися виключно кваліфікованими фахівцями.

2. Демонтаж

2.1
Переконайтеся, що автомобіль надійно закріплений на підставках. Обов'язково використовуйте спеціальні інструменти.

2.2
За допомогою спеціального інструменту послабте та відкрутіть болти кріплення супорта, розберіть корпус супорта та вийміть зношені гальмівні колодки.

2.3
Ретельно очистіть супорт і уважно огляньте його на наявність пошкоджень та корозії.

2.4
Перевірте стан гальмівного диска: його мінімально допустиму товщину та поверхню на наявність тріщин.

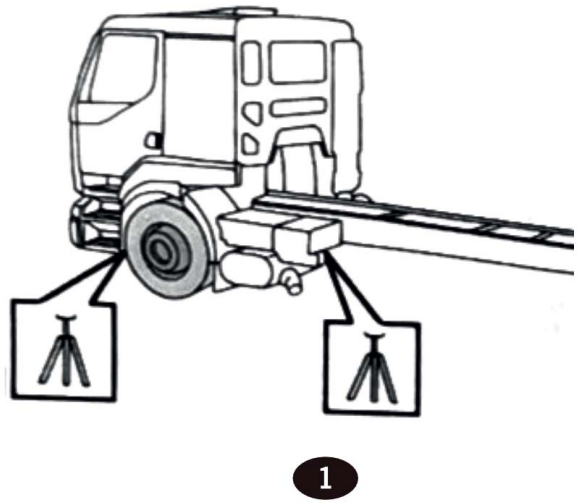

Рис. 1 — Фіксація автомобіля на підставках

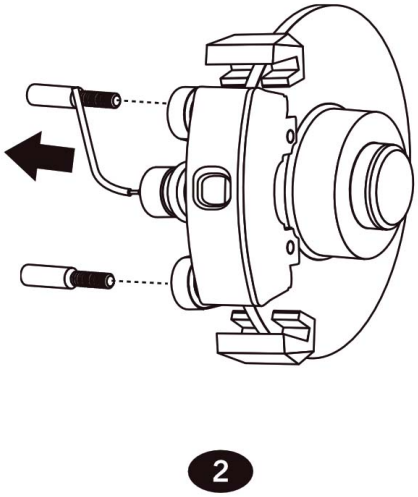

Рис. 2 — Демонтаж супорта та колодок

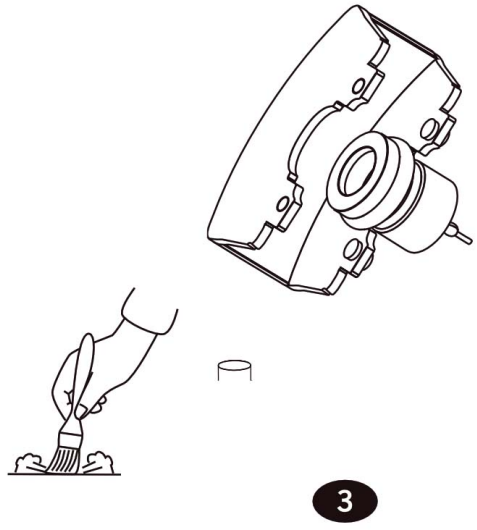

Рис. 3 — Очищення супорта

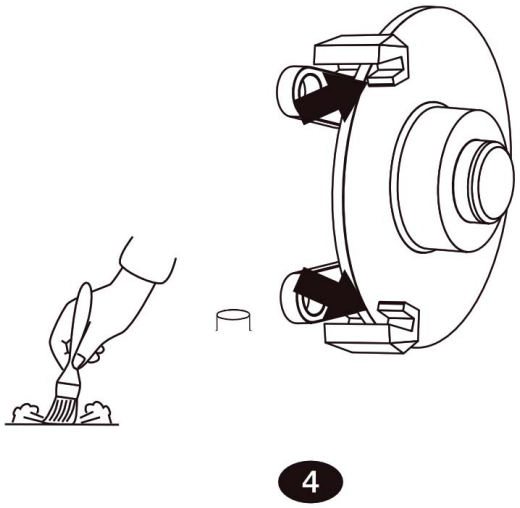

Рис. 4 — Перевірка гальмівного диска

3. Встановлення

3.1

Уникайте потрапляння мастила або будь-яких інших забруднень на фрикційну поверхню нових гальмівних колодок.

3.2

Переконайтеся, що нові гальмівні колодки відповідають моделі Вашого автомобіля.

3.3
Не допускайте шліфування, свердління або підпилювання гальмівних колодок.

3.4
Переконайтеся, що всі необхідні прокладки та пружини встановлені належним чином.

3.5
Встановіть корпус супорта відповідно до інструкції виробника; болти затягніть із нормованим зусиллям.

3.6
Після встановлення кілька разів натисніть на педаль гальма до відновлення нормального ходу педалі.

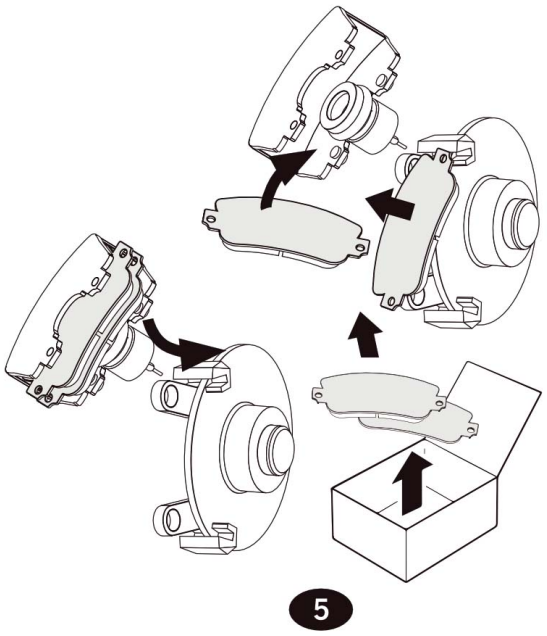

Рис. 5 — Встановлення нових колодок

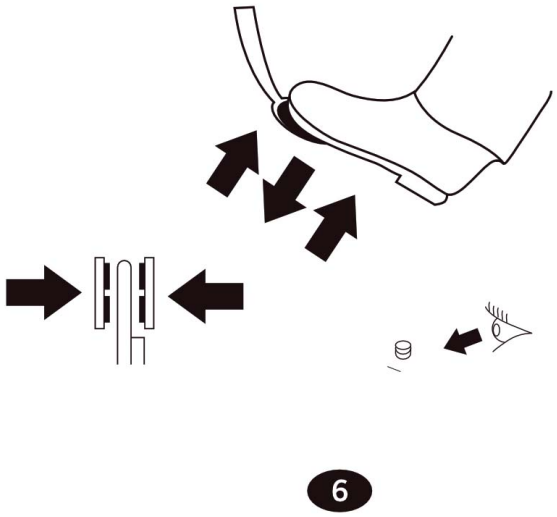

Рис. 6 — Перевірка педалі гальма

4. Притирання

4.1
Заведіть автомобіль. Розгоніться до 60 км/год і плавно загальмуйте до 20 км/год.

4.2
Повторіть цикл 10–15 разів для рівномірного припрацювання фрикційних поверхонь.

5. Гарантія

5.1
Гарантія поширюється на дефекти матеріалу, але не на нормальний експлуатаційний знос.

5.2
Гарантія не поширюється на випадки, що виникли внаслідок неправильного встановлення або неналежного обслуговування.

Перед початком робіт ознайомтесь із технічною документацією свого автомобіля. Усі роботи виконуйте відповідно до вимог безпеки. © VANFREN